# Tente de réception 4 × 6 m

Notice de montage et d'utilisation



| | |
|---|---|
| **Dimensions** | 4 × 6 m (24 m²) |
| **Hauteur des parois latérales** | 2 m |
| **Structure** | tubes en acier Ø 38 mm, raccords 42 mm, peinture époxy blanche |
| **Bâches** | PVC 500 g/m² double face, coutures soudées, étanches, résistantes aux UV |
| **Parois** | 6 parois latérales avec fenêtre (largeur 2 m), 2 parois de pignon avec entrée de 2,1 m de haut |
| **Capacité** | env. 25 personnes assises (ensembles brasserie) |
| **Montage** | 2 à 4 personnes, une tente en env. 40 minutes (plus rapide avec l'habitude) |
| **Garantie** | 5 ans pour le consommateur, pièces détachées disponibles pendant 10 ans |

## Sommaire

- Liste des pièces
- Avant le montage
- Montage en 11 étapes
- Ancrage de la tente
- Extension de la tente à 12, 18, 24 m…
- Démontage, stockage et entretien
- Consignes de sécurité

⚠ **Avant le montage, lisez les consignes de sécurité à la fin de la notice.**

## Liste des pièces

Les lettres du tableau correspondent au marquage des pièces sur les illustrations. Avant le montage, vérifiez que vous disposez de toutes les pièces.

| Pièce | Désignation | Dimensions / matériau | qté |
|---|---|---|---|
| **A** | Chevron de toit | Ø 38 mm, 1873 mm | 8 |
| **A1** | Rallonge de chevron | Ø 38 mm, 250 mm | 8 |
| **B** | Barre longitudinale de toit | Ø 38 mm, 1873 mm | 9 |
| **C** | Pied (montant) | Ø 38 mm, 1920 mm | 8 |
| **D** | Raccord d'angle (coude) – pignons d'extrémité | | 6 |
| **E** | Raccord à dérivation – pignons intermédiaires | | 6 |
| **F** | Traverse de pignon | Ø 38 mm, 1060 mm | 4 |
| **G** | Contreventement diagonal | Ø 32 mm, 1920 mm | 12 |
| **H** | Raccord coudé de chevron | | 8 |
| **I** | Jambe de force courte | Ø 38 mm, 880 mm | 4 |
| **J** | Raccord de pied à dérivation | | 8 |
| **K** | Embase de pied (3 trous d'ancrage) | | 8 |
| **L** | Vis avec écrou | | 12 |
| **M** | Petite plaque de liaison | | 16 |
| **N** | Grande plaque de liaison | | 16 |
| **O** | Vis M6×50 avec écrou | | 34 |
| **P** | Piquet | | 28 |
| **Q** | Corde d'ancrage | | 4 |
| **R** | Ancrage pour béton (cheville + vis) | | 24 |
| **S** | Clé | | 2 |
| **T** | Bâche de toit | PVC 500 g/m² | 1 |
| **U** | Paroi latérale avec fenêtre | PVC 500 g/m², largeur 2 m | 6 |
| **V** | Paroi de pignon avec entrée | PVC 500 g/m² | 2 |
| **W** | Tendeur élastique à boule | | 62 |
| **X** | Barre de seuil | Ø 32 mm, 1920 mm | 4 |
| **Y** | Raccord de seuil | Ø 32 mm, 330 mm | 2 |
| **Z** | Clé Allen | | 1 |

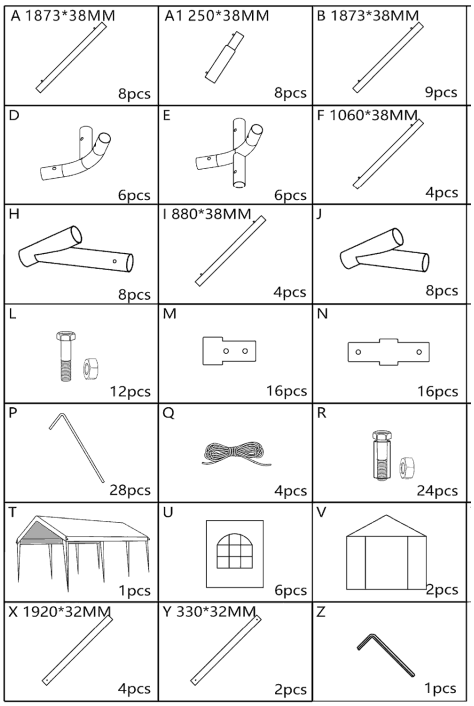


Pièces selon le fabricant

## Avant le montage

- Choisissez un emplacement plat, ferme et dégagé – pour une tente avec un dégagement d'au moins 1 m tout autour. Aucune ligne électrique ni branche ne doit se trouver au-dessus.
- Il vous faut 2 à 4 personnes, des gants de travail et la clé fournie. Pour l'ancrage, un marteau (sur béton, une perceuse).
- Disposez les pièces au sol par lettre – le montage sera alors rapide. Une tente se monte en 40 minutes environ.
- Effectuez le montage par temps favorable – idéalement sans vent, sans pluie et pas dans l'obscurité. S'il y a du vent, montez et ancrez d'abord toute la structure, puis seulement ensuite posez la bâche de toit.



Pièces de la tente prêtes pour le montage

## Montage

## 1 Étape 1 – Assemblage du pignon

Assemblez la structure du toit au sol. Sur la barre A, emboîtez la rallonge A1 et, à son extrémité, le raccord coudé H. Préparez deux chevrons, reliez-les en haut par le raccord de faîtage D et insérez la traverse F entre les deux raccords H. Vous obtenez un pignon triangulaire.

**Pièces :** A ×2, A1 ×2, D ×1, H ×2, F ×1 (pour un pignon)

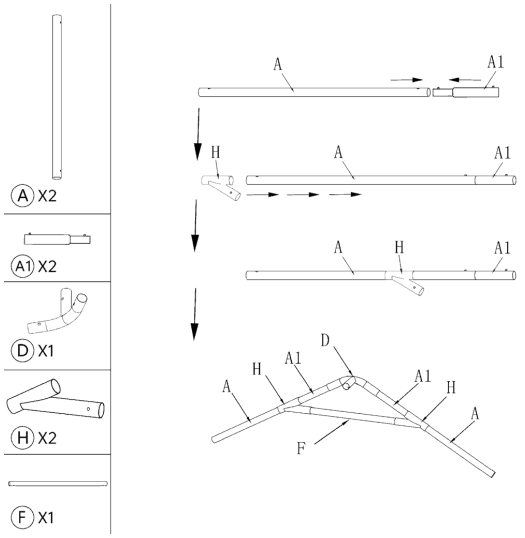


## 2 Étape 2 – Angles du pignon d'extrémité

Emboîtez les raccords d'angle D sur les extrémités inférieures des deux chevrons. Assemblez ainsi **2 pignons d'extrémité** (raccords D). De la même manière, assemblez **2 pignons intermédiaires** qui ont, à la place des D, des raccords à dérivation E (au faîtage et aux deux angles).

**Pièces :** D ×2 par pignon d'extrémité ; pignons intermédiaires : E ×3 par pignon

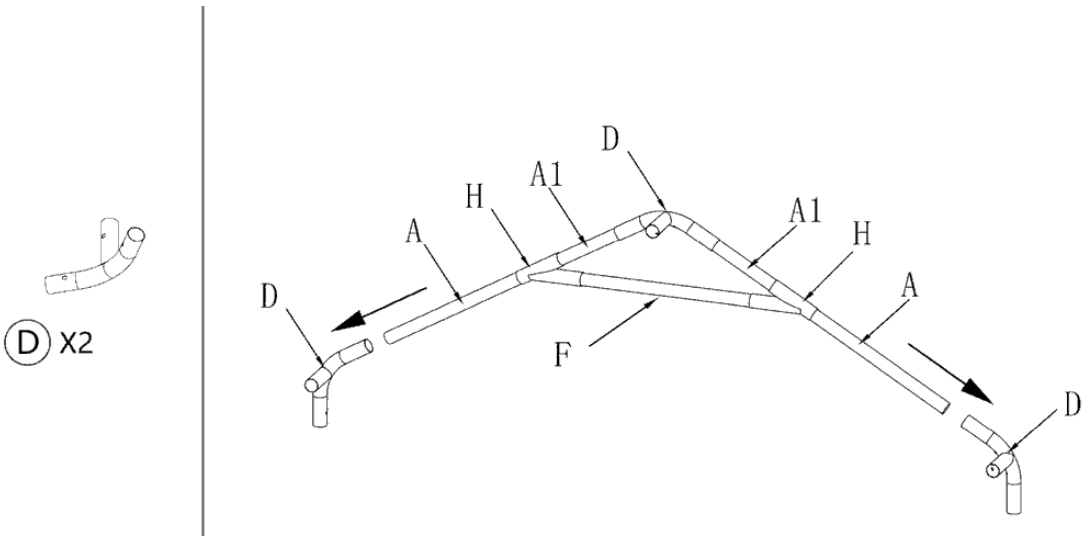

## 3 Étape 3 – Liaison des premiers pignons

Placez un pignon d'extrémité et un pignon intermédiaire côte à côte et reliez-les par trois barres longitudinales B – une au faîtage et deux aux angles (avant-toits).

**Pièces :** B ×3, E ×3

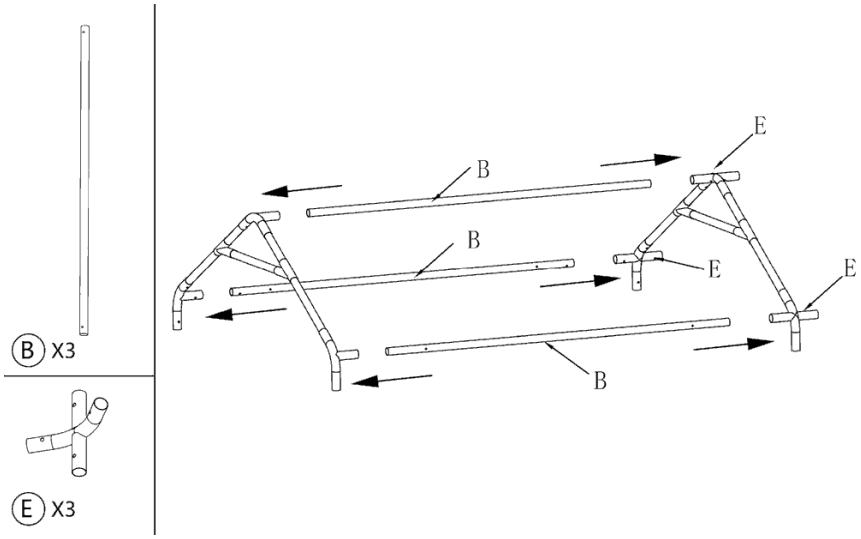


## 4 Étape 4 – Structure complète du toit

Reliez de la même manière le second pignon intermédiaire, puis le second pignon d'extrémité. Vous obtenez la structure complète du toit, de 6 m de long et 4 m de large, qui reste pour l'instant au sol.

**Pièces :** B ×6

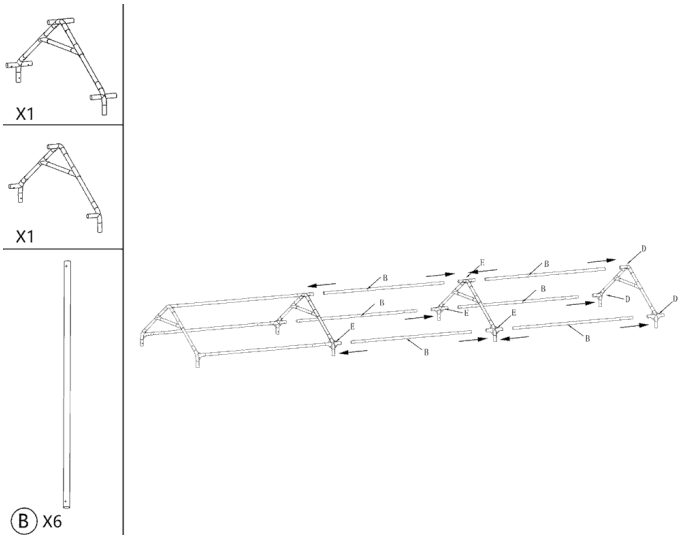

## 5 Étape 5 – Contreventements du toit

Montez les contreventements diagonaux G dans les travées du toit comme sur l'illustration. Fixez les extrémités des contreventements avec les plaques de liaison M et N et les vis O (M6×50). Serrez les vis avec la clé S et la clé Allen Z.

**Pièces :** G ×6, O ×16, M ×8, N ×8

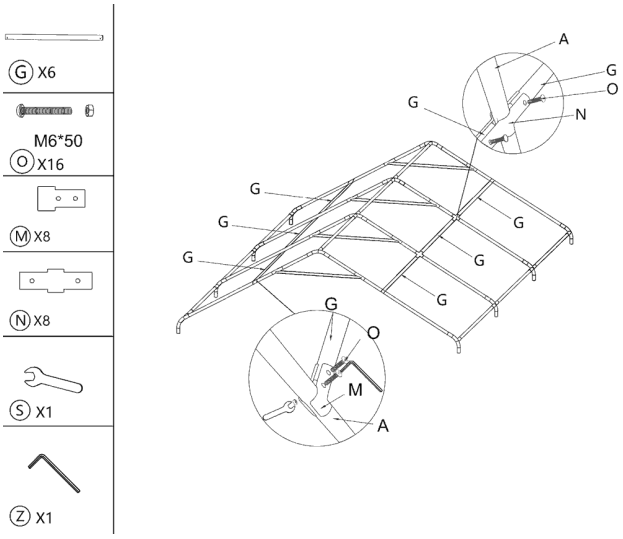

## 6 Étape 6 – Bâche de toit

Étendez la bâche de toit T sur la structure du toit posée au sol, de sorte que les pignons et les angles de la bâche correspondent aux angles de la structure. Ne fixez la bâche que légèrement pour l'instant – vous la tendrez complètement une fois la tente dressée.

**Pièces :** T ×1

⚠ **Attention :** À cette étape, assurez-vous qu'il y a une **absence totale de vent**. Le toit avec la bâche n'est pas encore ancré et, lors de la mise en place des pieds, le vent risque de s'engouffrer dessous et de le soulever – le maintenir à la main peut ne pas suffire. Gardez en permanence le contrôle du toit et de la structure pendant la mise en place des pieds. **S'il y a du vent**, montez d'abord toute la structure sans bâche (étapes 7 et 8), ancrez-la et ne posez la bâche de toit qu'ensuite. C'est moins pratique, mais sûr.

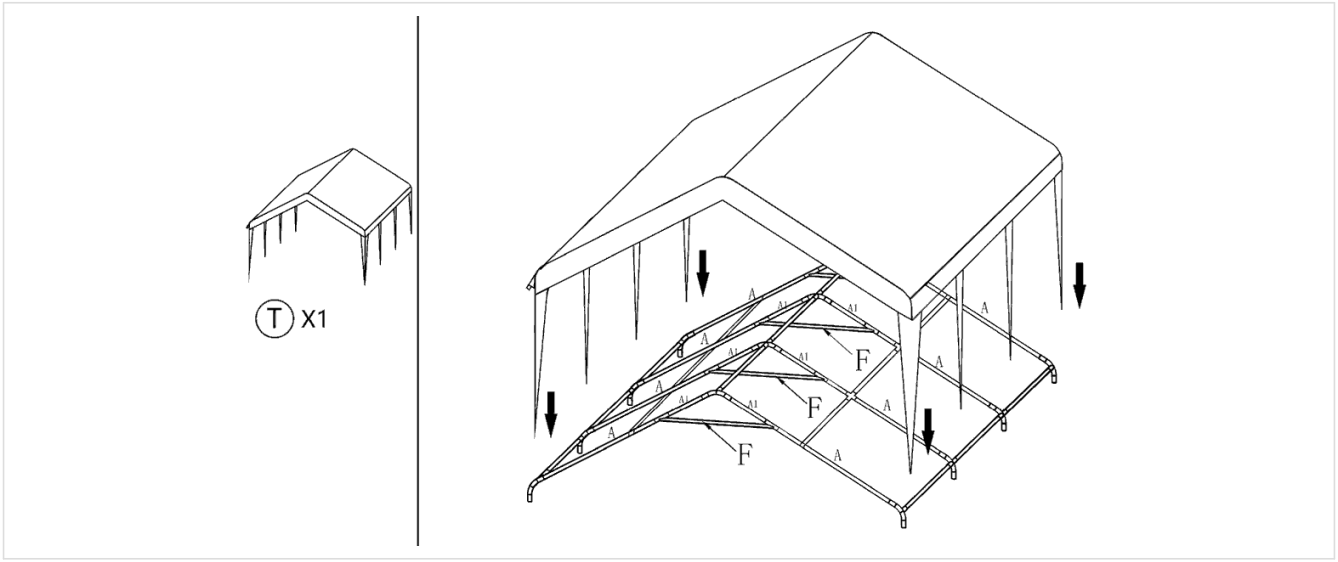

## 7 Étape 7 – Préparation des pieds

À l'extrémité inférieure de chaque pied C, emboîtez l'embase K et bloquez-la avec la vis L. Préparez les 8 pieds.

**Pièces :** C ×8, K ×8, L ×8

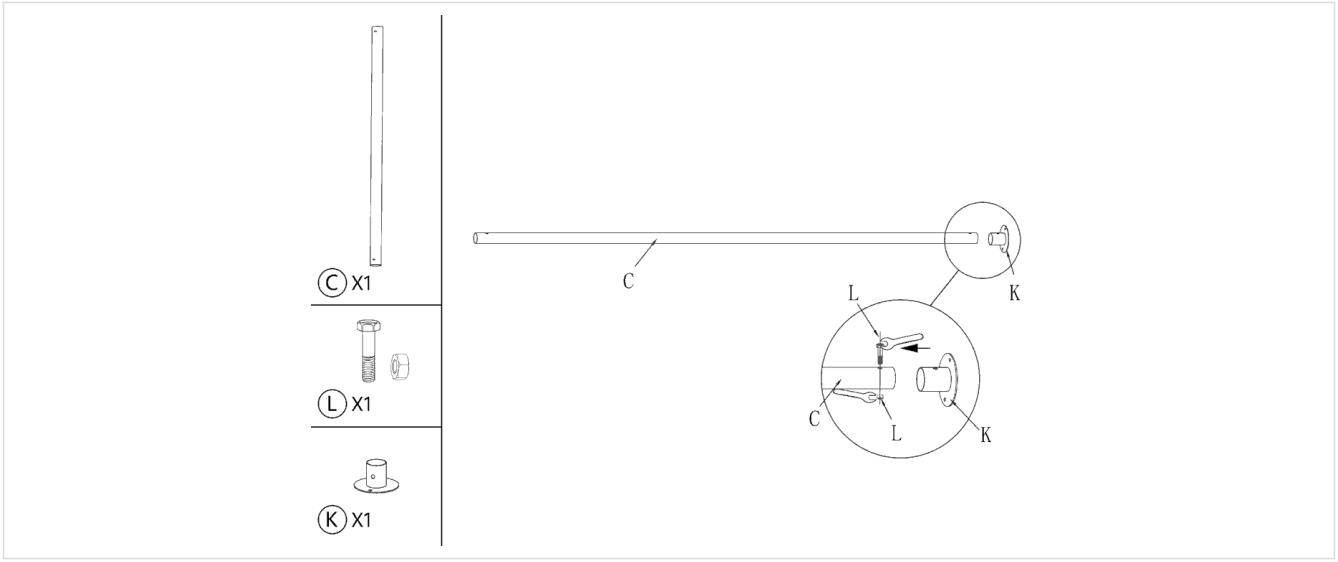

## 8 Étape 8 – Levage et ancrage

Soulevez le toit sur un côté long et emboîtez les pieds C dans les raccords D et E, puis faites de même de l'autre côté. Soulevez de manière uniforme, idéalement à 4 personnes. Emboîtez les raccords J sur les pieds et ajoutez les jambes de force courtes I aux angles. **Ancrez la tente immédiatement après le levage** – enfoncez les piquets P à travers les trous des embases K (sur béton, utilisez les ancrages R).

**Pièces :** C ×8, J ×8, I ×4, P (ou R)

⚠ **Attention :** Tant que tous les pieds ne sont pas en place et que la tente n'est pas ancrée, gardez en permanence le contrôle du toit. En cas de vent, celui-ci risque de s'engouffrer sous le toit – voir l'étape 6.

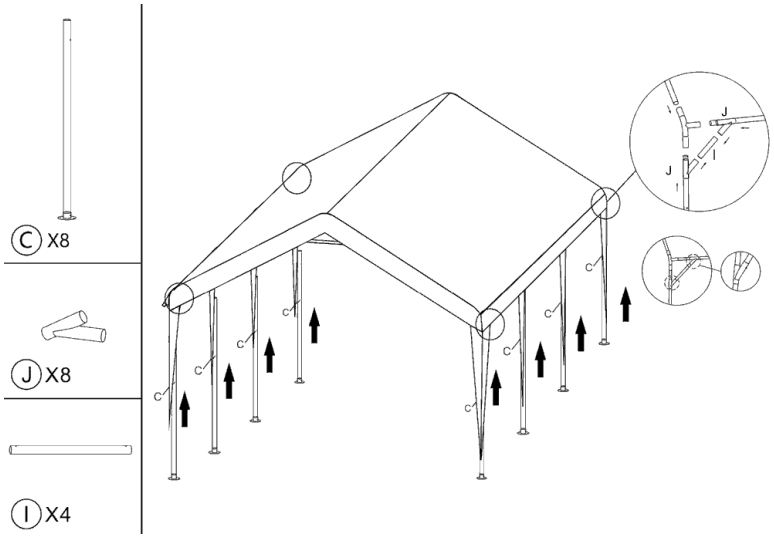

## 9 Étape 9 – Parois

Accrochez les parois latérales U (6 pcs) et les parois de pignon V (2 pcs) à la structure et fixez-les avec les tendeurs élastiques à boule W – passez l'élastique dans l'œillet de la paroi, enroulez-le autour de la barre et bloquez-le avec la boule. Reliez les parois voisines par les fermetures éclair.

**Pièces :** U ×6, V ×2, W

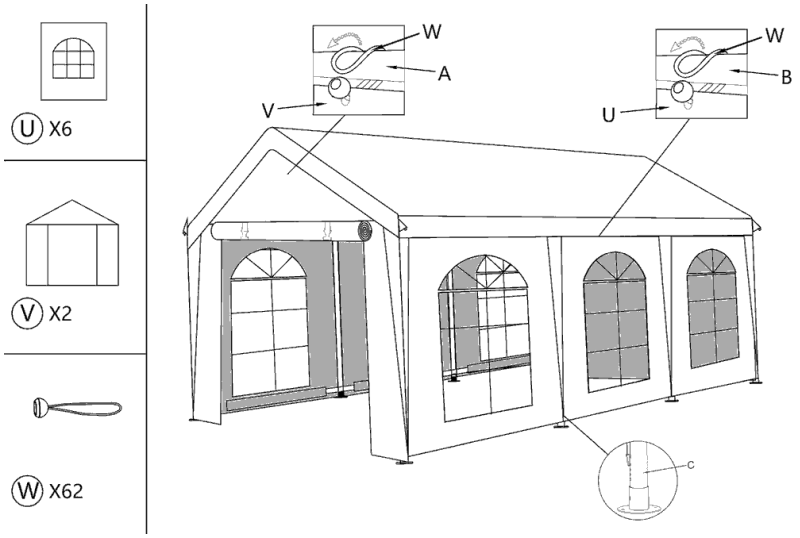


## 10 Étape 10 – Seuil des parois de pignon

Sur les pignons, assemblez les barres de seuil dans l'ordre X + Y + X et fixez-les aux extrémités inférieures des pieds avec les vis L. Le seuil maintient droit le bord inférieur de la paroi de pignon.

**Pièces :** X ×4, Y ×2, L ×4

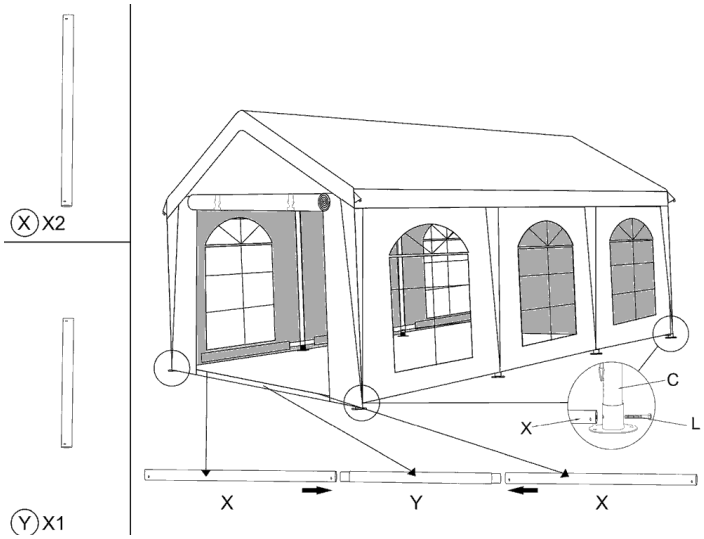

## 11 Étape 11 – Contreventements des parois, cordes et mise en tension

Dans les angles des côtés longs, montez les contreventements diagonaux G restants avec les plaques M, N et les vis O. Ancrez les angles du toit avec les cordes Q et les piquets P. Enfin, avec les tendeurs W, **tendez complètement la bâche de toit** – sans affaissement ni pli, pour que l'eau s'écoule – et contrôlez tous les ancrages.

**Pièces :** G ×6, O ×16, M ×8, N ×8, Q ×4, P

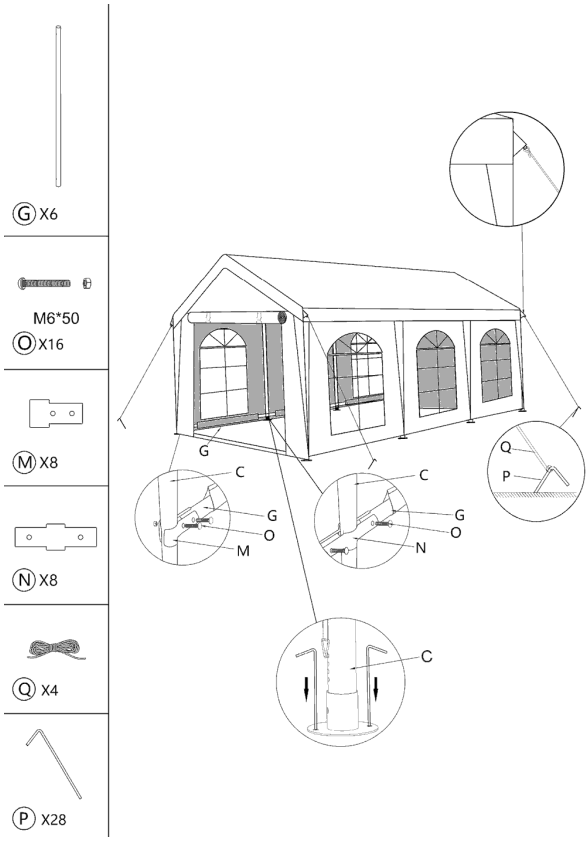

## Ancrage de la tente

- **Herbe, terre :** enfoncez les piquets P à travers les trous de chaque embase K (chaque embase a 3 trous). Enfoncez les piquets entièrement, en biais vers l'extérieur de la tente.
- **Béton, dallage :** vissez les embases avec les ancrages R (cheville + vis) dans des trous percés. Si le perçage est impossible, lestez chaque pied – sacs de sable ou d'eau ou poids en acier proposés dans les accessoires BRIMO.
- **Cordes d'angle :** attachez les 4 cordes Q aux angles du toit, tirez-les en biais vers l'extérieur dans le sens de la diagonale et ancrez-les avec les piquets P. Tendez les cordes de manière uniforme.
- Avant d'enfoncer les piquets ou de percer, assurez-vous qu'aucun câble ni aucune canalisation ne se trouve sous la surface. Signalez les piquets et les cordes – risque de trébuchement.



Embase de pied avec trous pour piquets ou ancrages

## Extension de la tente – 12, 18, 24 m…

Les tentes de réception BRIMO de même largeur peuvent être reliées avec le kit de jonction pour tentes de réception (disponible sur le site, dans les accessoires BRIMO). Pour chaque tranche supplémentaire de 6 m, il vous faut 1 tente de même largeur et 1 kit de jonction. Les tentes restent indépendantes – vous pouvez à tout moment les réutiliser séparément.

La paroi de pignon V peut être entièrement retirée – tout le côté pignon est alors dégagé, y compris le pignon (la ferme) du toit, sans aucun obstacle en partie haute. Les tentes reliées se prolongent ainsi l'une l'autre en un seul espace continu.

| Longueur | Tentes 4 × 6 m | Kits de jonction | Places assises (env.) |
|---|---|---|---|
| **4 × 6 m** | 1 | 0 | 25 personnes |
| **4 × 12 m** | 2 | 1 | 50 personnes |
| **4 × 18 m** | 3 | 2 | 75 personnes |
| **4 × 24 m** | 4 | 3 | 100 personnes |
| **4 × 30 m** | 5 | 4 | 125 personnes |

## Démontage et stockage

- Démontez la tente dans l'ordre inverse : cordes et piquets, contreventements des parois, seuil, parois, puis abaissez le toit (uniformément, à 4 personnes), retirez les pieds, la bâche et démontez la structure du toit.

- Ne pliez les bâches que sèches et propres. Si vous devez emballer des bâches mouillées, déballez-les et faites-les sécher dans les 24 heures – sinon, risque de moisissure.
- Ne pliez pas brusquement les fenêtres en PVC, surtout par temps froid – elles peuvent se fendre. Roulez plutôt les parois.
- Rangez ensemble les petites pièces (vis, plaques, tendeurs, piquets) dans un sachet afin de ne pas les perdre.
- Stockez au sec, à l'abri des rongeurs et de la lumière directe du soleil.

## Entretien

- Nettoyez les bâches en PVC à l'eau, avec une brosse douce et un détergent doux. N'utilisez ni solvants, ni diluants, ni nettoyeur haute pression.
- Avant chaque utilisation, contrôlez les tubes, les raccords et les vis. Remplacez les pièces endommagées – les pièces détachées BRIMO sont disponibles pendant 10 ans.
- Pour toute question, contactez-nous via www.brimo.eu.

## ⚠ Consignes de sécurité

- **La tente n'est pas destinée à servir de couverture permanente.** C'est une tente mobile pour événements – ne la laissez pas montée à long terme, toute l'année ni sans surveillance, même si sa durée de vie, grâce à la structure en acier et aux bâches en PVC, est plusieurs fois supérieure à celle des barnums pliants.
- **Vent et orage :** en cas de vent fort ou de rafales et d'alerte orage, retirez les parois et les bâches, voire toute la tente. La tente n'est pas conçue pour résister à de fortes rafales de vent.
- **Neige :** le toit n'est pas dimensionné pour supporter une charge de neige. Retirez immédiatement la neige ou démontez la tente.
- **Eau sur le toit :** ne laissez jamais l'eau s'accumuler sur le toit. Évacuez immédiatement l'eau accumulée par en dessous à l'aide d'un objet souple.
- **Tension de la bâche :** tendez toujours complètement la bâche de toit avec les tendeurs W, sans affaissement ni pli, pour que l'eau s'écoule. Contrôlez régulièrement la tension pendant l'utilisation.
- **Ancrage :** ancrez toujours la tente – chaque embase et les 4 cordes d'angle. Une tente non ancrée peut se renverser ou s'envoler.
- **Surveillance :** ne laissez pas la tente sans surveillance, en particulier la nuit et en cas de prévisions météo défavorables.
- **Feu et chaleur :** n'utilisez pas de flamme nue, de barbecue, de chauffage au gaz ni d'autres sources de chaleur dans la tente ou à proximité.
- **Lignes électriques :** ne montez pas la tente sous des lignes électriques ni à proximité.
- **Météo pendant le montage :** effectuez le montage par temps favorable, idéalement sans vent. Lors du levage du toit avec la bâche (étapes 6 à 8), la tente n'est pas ancrée et le vent risque de s'engouffrer dessous – le maintenir à la main peut ne pas suffire. S'il y a du vent, montez et ancrez d'abord toute la structure, puis seulement ensuite posez la bâche de toit.
- **Montage :** montez à 2 à 4 personnes, avec des gants de travail. Lors du levage du toit, veillez à soulever uniformément et faites attention à vos doigts dans les raccords.
- N'accrochez pas d'objets lourds à la structure, ne grimpez pas dessus et n'utilisez pas de pièces endommagées. Utilisez uniquement des pièces d'origine BRIMO.
- Les enfants ne doivent pas se trouver à proximité de la tente pendant le montage et le démontage.

La garantie ne couvre pas les dommages causés par le vent, la neige, l'eau accumulée, un ancrage insuffisant ou le non-respect de la présente notice.